Robert Bosch Power Tools GmbH
70538 Stuttgart • GERMANY

www.bosch-professional.com

Professional

GVD 1000-17

უსაფრთხოების ტექნიკის მითითებები

წაიკითხეთ და შეასრულეთ ყველა მითითება. ძაბვის ინდიკატორის გამოყენებამ წინამდებარე მითითებების დაცვის გარეშე შეიძლება გამოიწვიოს ინტეგრირებული დამცავი მექანიზმების დაზიანება. გთხოვთ, საიმედოდ დაიცავით ეს მითითებები.

- **არ შეასრულოთ აზომვა ელექტრულ ჯაჭვებზე 1000 ვ-ზე მეტი ძაბვის დროს.**
- **არ გამოიყენოთ ძაბვის ტესტერი დენის გამორთვის შესამოწმებლად (ძაბვის გამორთვის).**
- **არ გამოიყენოთ მოწყობილობა, თუ ის დაზიანებულია ან მუშაობს გაუმართავად.გამოყენების წინ შეამოწმეთ საცდელი საცეცი ბზარების ან დაზიანების არსებობაზე.**
- **განსაკუთრებულად ფრთხილად იყავით 30 ვ~ ან 60 ვ= ძაბვაზე ზევით მუშაობისას!**მსგავსი ძაბვის დროსაც კი ელექტრული კაბელების შეხების შემთხვევაში შეიძლება სიცოცხლისთვის სახიფათო დენის დარტყმის მიღება.
- **ძაბვა შეიძლება არსებობდეს შესაბამისი ოპტიკური ან ხმოვანი სიგნალის არ არსებობის შემთხვევაშიც კი.** შემოწმების შედეგებზე შეიძლება იმოქმედოს იზოლაციამ, კაბელების განივმა კვეთამ ან ძაბვის წყარომდე მანძილმა.
- **დარწმუნდით, რომ აზომვისას უზრუნველყოფილია საჭირო დამიწება.** საჭირო დამიწების არ არსებობის შემთხვევაში (მაგალითად, თუ ატარებთ ფეხსაცმელს იზოლირებული ძირით ან ასრულებთ აზომვებს კიბეზე მდგარი) ძაბვის ტესტერმა შეიძლება ვერ ამოიცნოს ძაბვა.
- **ძაბვის ტესტერი შეუძლია გამოიყენოს მხოლოდ კვალიფიცირებულ პერსონალს, მუშაობის უსაფრთხო მეთოდების დაცვით.**
- **ტესტერის შეკეთება დაავალეთ მხოლოდ კვალიფიციურ პერსონალს და მხოლოდ ორიგინალური სათადარიგო ნაწილების გამოყენებით.** ეს უზრუნველყოფს მოწყობილობის უსაფრთხო ექსპლუატაციას შემდგომში.
- **არ იმუშაოთ ტესტერით ფეთქებად გარემოში, აალებად სითხეებთან, აირებთან ან მტვერთან სიახლოვეში.** მოწყობილობაში შეიძლება წარმოქმნას ნაპერწკლები, რომელთაგან შეიძლება აალდეს მტვერი ან ორთქლი.
- **ტესტერმა შეიძლება ვერ ამოიცნოს ძაბვა ეკრანირებულ კაბელზე და მუდმივი დენის ელექტრულ ჯაჭვში.**
- **არ დაუშვათ ძაბვის ტესტერზე ექსტრემალური ტემპერატურის და ტემპერატურული ვარდნების ზემოქმედება.** მაგალითად არ დატოვოთ ხანგრძლივი დროით მანქანაში. ტემპერატურის მაღალი ვარდნებისას ჯერ დაელოდეთ ტესტერის თერმოსტაბილიზაციას, სანამ დაიწყებთ მუშაობას. ექსტრემალურმა ტემპერატურებმა და ტემპერატურის ვარდნამ შეიძლება უარყოფითად იმოქმედოს ძაბვის ტესტერის მუშაობაზე.

სიმბოლოები და მათი მნიშვნელობები

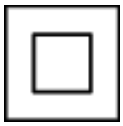

ორმაგი ან გაძლიერებული იზოლაციით ინსტრუმენტი

ყურადღება! ელექტრული ძაბვით დაზიანების საფრთხე!

პროდუქტის და მომსახურების აღწერა

დანიშნულება

ძაბვის ინდიკატორი განკუთვნილია 24-დან 1000 ვოლტამდე ცვლადი დენის არსებობის შესამოწმებლად.

ძაბვის ტესტერი განკუთვნილია შიდა გამოყენებისთვის.

გამოსახული კომპონენტები

წარმოდგენილი შემადგენელი ნაწილების ნუმერაცია შეესაბამება ილუსტრაციებზე გამოსახულ ძაბვის ინდიკატორს.

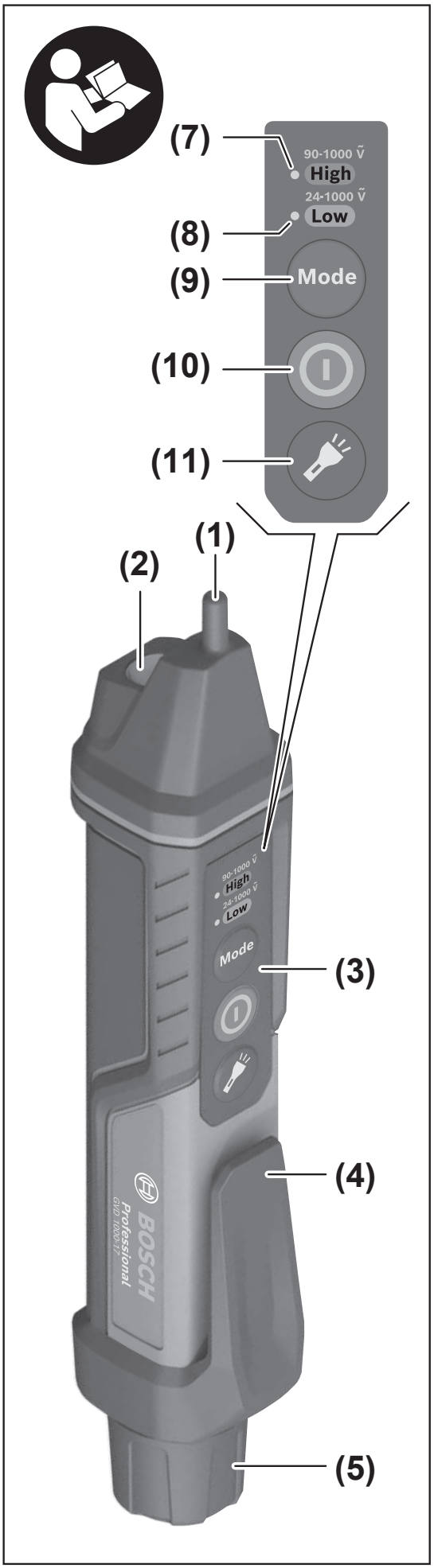
(7)
90-1000 Ṽ
High
24-1000 Ṽ
Low
(8)
(9)
Mode
(10)
(11)
(1)
(2)
(3)
(4)
(5)
BOSCH
Professional
GVD 1000 V

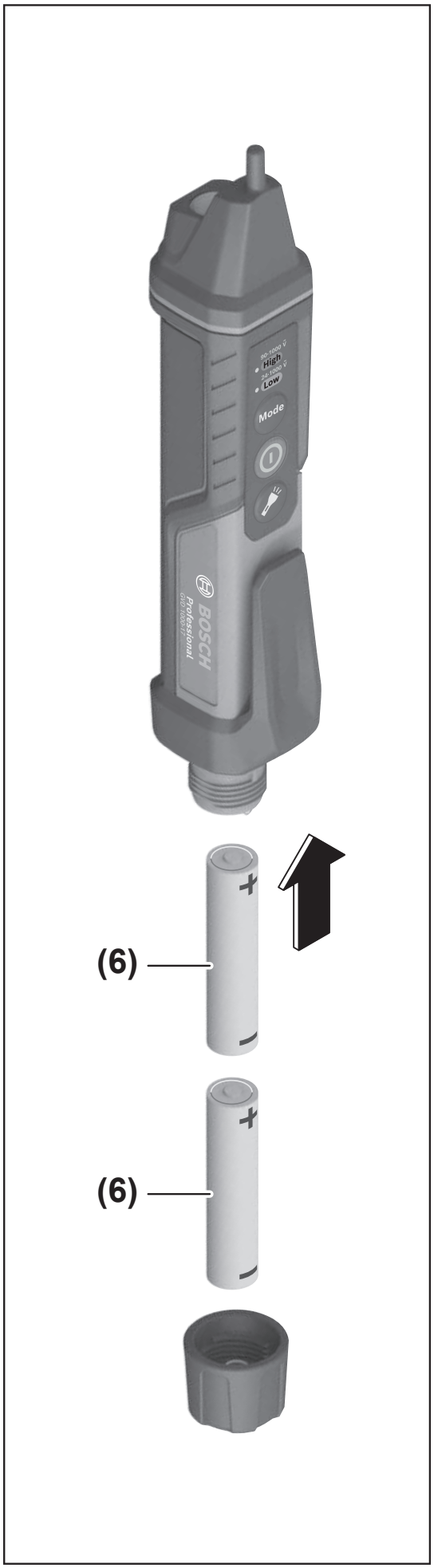
(6)
(6)

(1) საცდელი საცეცი
(2) ფარანი
(3) მართვის პანელი
(4) სამაგრი მომჭერი
(5) ბატარეების განყოფილების თავსახური
(6) ბატარეები
(7) High მაღალი ძაბვის რეჟიმის LED (90–1000 ვ~)
(8) Low დაბალი ძაბვის რეჟიმის LED (24–1000 ვ~)
(9) Mode რეჟიმის ღილაკი
(10) ⏻ ამომრთველი
(11) ✱ ფარანის ამომრთველი

ტექნიკური მონაცემები

ძაბვის ინდიკატორი	GVD 1000-17
სასაქონლო ნომერი	**3 601 K77 0..**
აზომვების დიაპაზონი	90–1000 ვ~ / 24–1000 ვ~
სიხშირეების დიაპაზონი	50 / 60 ჰც
ზოგადი ინფორმაცია	
სამუშაო ტემპერატურა	−10 °C ... +50 °C
შენახვის ტემპერატურა	−40 °C ... +70 °C
მაქს. შედარებითი ტენიანობა	80 % (კონდენსაციის გარეშე)
ექსპლუატაციის მაქს. სიმაღლე ზღვის დონიდან	2000 მ
დაბინძურების ხარისხი IEC 61010-1-ის შესაბამისად[A)]	2
ავტომატური გამორთვა დაახლ.	5 წთ
მასა[B)]	0,05 კგ
დაცვის დონე	IP 67 (მტვრისგან და ხანმოკლე ჩატვირთვისგან დაცვა)
უსაფრთხოების კლასი	CAT IV 1000 B[C)]
ზომები (ს x ს x ს)	161,5 × 28 × 33 მმ
ბატარეები	2 × 1,5 ვ LR03 (AAA)

A) ჩვეულებრივად, არის მხოლოდ არაგამტარი დაბინძურება. მაგრამ, როგორც წესი, წარმოიქმნება კონდენსაციით გამოწვეული დროებითი გამტარობა.

B) წონა ბატარეების გარეშე

C) აზომვის კატეგორია CAT IV მოქმედებს საცდელი და აზომვითი ჯაჭვებისთვის, რომლებიც ჩართულია დაბალი ძაბვის ქსელის ინსტალაციის წყაროში.

ბატარეის დაყენება/ გამოცვლა

ძაბვის ინდიკატორის ექსპლუატაციისთვის რეკომენდებულია ტუტე-მანგანუმის ბატარეების გამოყენება.

» მოუშვით ბატარეების განყოფილების თავსახური **(5)**.

» ჩასვით ბატარეები.

ⓘ ყველა ბატარეა ერთდროულად შეცვალეთ. გამოიყენეთ მხოლოდ ერთი მწარმოებლის და ერთნაირი ტევადობის ბატარეები.

ⓘ უზრუნველყავით პოლუსების სწორი მიმართულება, ძაბვის ინდიკატორის გვერდებზე განთავსებული გამოსახულების შესაბამისად.

როდესაც ბატარეები განმუხტულია, ისმის ხმოვანი სიგნალი, ციმციმებს ორივე LED (**(7)** / **(8)**) და ძაბვის ინდიკატორი გამოირთობა.

▶ **ამოიღეთ ბატარეები საზომი ხელსაწყოდან, თუ დიდი ხნის განმავლობაში არ გამოიყენებთ მას**. საზომ ხელსაწყოში ხანგრძლივი შენახვის შემთხვევაში შესაძლოა ელემენტის კოროზია.

ექსპლუატაცია

▶ **ყოველი გამოყენების წინ ჯერ შეამოწმეთ მოწყობილობა თქვენთვის უკვე ცნობილი ძაბვის წყაროში.**

▶ **დაიცავით ტესტერი სინესტიგან და მზის პირდაპირი სხივებისგან.**

ჩართვა/გამორთვა

» მოკლედ დააჭირეთ ღილაკს ⏻, ძაბვის ინდიკატორის ჩასართავად. ძაბვის ინდიკატორი ასრულებს თვითდიაგნოსტიკას. ისმის ხმოვანი სიგნალი, ძაბვის ინდიკატორი ვიბრირებს, საცდელი საცეცი **(1)** აინთება წითლად / მწვანედ / სტაფილოსფრად და ციმციმებს ორივე LED (**(7)**/**(8)**). თვითდიაგნოსტიკის დასრულების შემდეგ მაღალი ძაბვის რეჟიმის LED High აინთება თეთრად, ხოლო საცდელი საცეცი **(1)** – მწვანედ. ძაბვის ინდიკატორი მზადაა 90-დან 1000 ვ~-მდე დიაპაზონში ცვლადი დენის ძაბვის ამოსაცნობად. თვითშემოწმება მეორდება ფონურ რეჟიმში ყოველ 5 წამში ერთხელ მანამდე, სანამ ძაბვის ტესტერი არ გამოირთობა.
თუ თვითდიაგნოსტიკა არ სრულდება, ძაბვის ინდიკატორი გამოირთობა.

» ძაბვის ინდიკატორის გამოსართავად, გეჭიროთ ღილაკი ⏻ დაჭერილ მდგომარეობაში. ამასთან ისმის ხმოვანი სიგნალი.

ⓘ არ გამოიყენოთ ძაბვის ინდიკატორი, თუ ჩართვისას არ ისმის ხმოვანი სიგნალი ან/და ძაბვის ინდიკატორი არ ვიბრირებს.

თუ დაახ. 5 წთ. განმავლობაში ძაბვის ინდიკატორზე არ იქნება დაჭერილი რაიმე ღილაკი ან არ იქნება ამოცნობილი ძაბვა, მაშინ ძაბვის ინდიკატორი ავტომატურად გამოირთვება ბატარეების მუხტის ეკონომიის მიზნით.

გაზომვის პროცედურა

ჩართვის შემდეგ ძაბვის ინდიკატორი მაღალი ძაბვის რეჟიმშია. მაღალი ძაბვის რეჟიმის LED High ანთია თეთრად.

» ძაბვის დიაპაზონის დაბალი ძაბვის რეჟიმში გადასართავად დააჭირეთ ღილაკს Mode. მაშინ თეთრად აინთება დაბალი ძაბვის რეჟიმის LED Low. ძაბვის იდნიკატორი მზადაა ცვლადი დენის 24-დან 1000 ვ~ დიაპაზონში ამოსაცნობად.

ⓘ დაბალი ძაბვის რეჟიმში Low ძაბვის ინდიკატორი უფრო მგრძნობიარეა ელექტრული ინტერფერენციების და დაბრკოლებების მიმართ. გამოიყენეთ დაბალი ძაბვის რეჟიმი მხოლოდ სუსტი ელექტრული ველებით გარემოში.

» გეჭიროთ საცდელი საცეცი **(1)** შესამოწმებელ ობიექტთან ან ცვლადი დენით როზეტთან ახლოს.

ცვლადი დენის ძაბვის ამოცნობისას ისმის ხმოვანი სიგნალი და ძაბვის ინდიკატორი ვიბრირებს. ხმოვანი სიგნალის სიხშირე და ვიბრაცია იზრდება ამოსაცნობი ძაბვის მომატებისამებრ.

საცდელი საცეცი **(1)** აჩვენებს ძაბვის ინდიკატორის სხვადასხვა მდგომარეობას შემდეგი ცხრილის შესაბამისად.

საცდელი საცეცი	მნიშვნელობა
მწვანე დიოდი უწყვეტად ანთია	მზადაა სამუშაოდ, ძაბვა არ არის ამოცნობილი.
ციმციმი წითლად	ამოცნობილია ცვლადი დენის ძაბვა.
ციმციმი სტაფილოსფრად	ამოცნობილია ცვლადი დენის ძაბვა რომელიც ნაკლებია ან ტოლია 50 ვ.

ფარანი

» დააჭირეთ ღილაკს 🔦, რათა ჩართოთ ან გამორთოთ ფარანი.

თუ ძაბვის ინდიკატორი არ გამოიყენება დაახ. 5 წთ, ფარანი ავტომატურად გამოირთობა.

ხმოვანი სიგნალი

» დააჭირეთ ღილაკს 🔦 დაახ. 1,5 წმ განმავლობაში, რათა გამორთოთ ხმოვანი სიგნალი.

ხმოვანი სიგნალი ისევ ხელმისაწვდომი იქნება ძაბვის ინდიკატორის შემდგომი ჩართვისას.

გაუმართაობის აღმოფხვრა

ძაბვის ინდიკატორი არ ირთობა.

მიზეზი: ბატარეების არასაკმარირი ძაბვა (ვინაიდან ნაკლებია 2,4 ვ).

აღმოფხვრის მეთოდი: გამოცვალეთ ბატარეები.

ძაბვის ინდიკატორი არ ცნობს ძაბვას.

მიზეზი: მომხმარებელს თვითონ არ უჭირავს მაგრად ძაბვის ინდიკატორი ან იყენებს ხელთათმანებს ძაბვის შემოწმებისას.

აღმოფხვრის მეთოდი: გეჭიროთ ძაბვის ინდიკატორი ხელში ხელთათმანის გარეშე.

მიზეზი: შესამოწმებელი კაბელი ნაწილობრივ მიწაში გადის ან დამიწებულია ლითონის გამტარზე.

აღმოფხვრის მეთოდი: იპოვეთ გასაზომად შესაბამისი მონაკვეთი დამიწების გარეშე.

მიზეზი: წყაროსგან შექმნილი ძაბვით მაგნიტური ველი ირღვევა ან იხშობა.

არმოფხვრის მეთოდი: აღმოფხვერით დაბრკოლება.

მიზეზი: ძაბვის ინდიკატორი გამოიყენება ტექნიკური მონაცემების შეუსაბამოდ.

აღმოფხვრის მეთოდი: (იხ. «ტექნიკური მონაცემები», გვ. 4).

ტექნიკური მომსახურება და სერვისი

ტექნიკური მომსახურება და გაწმენდა

ძაბვის ინდიკატორი სუფთად შეინახეთ.

არასოდეს არ ჩატვირთოთ ძაბვის ინდიკატორი წყალში ან სხვა სითხეში.

გაწმინდეთ ჭუჭყი რბილი, ნესტიანი ქსოვილით. არ გამოიყენოთ საწმენდი საშუალებები ან გამხსნელები.

რემონტის საჭიროების შემთხვევაში, გააგზავნეთ ძაბვის იდნიკატორი ტექნიკური მომსახურების სამსახურში.

ტექნიკური მომსახურების სამსახური და კონსულტაციები გამოყენების საკითხებთან დაკავშირებით

საქართველო
ტელ.: +995322510073

რაიმე კითხვების წარმოქმნასთან დაკავშირების შემთხვევაში ან სათადარიგო ნაწილების შეკვეთისას აუცილებლად მიუთითეთ პროდუქციის

10-ნიშნა სასაქონლო ნომერი. ეს ნომერი შეგიძლიათ იხილოთ ხელსაწყოს ქარხნულ ფირფიტაზე.

უტილიზაცია

საზომი ხელსაწყოები, აქსესუარები და შეფუთვა გადაყარეთ გარემოსთვის უსაფრთხო გზით.

არ გადაყაროთ საზომი ხელსაწყოები და ბატარეები საყოფაცხოვრებო ნარჩენებთან ერთად!